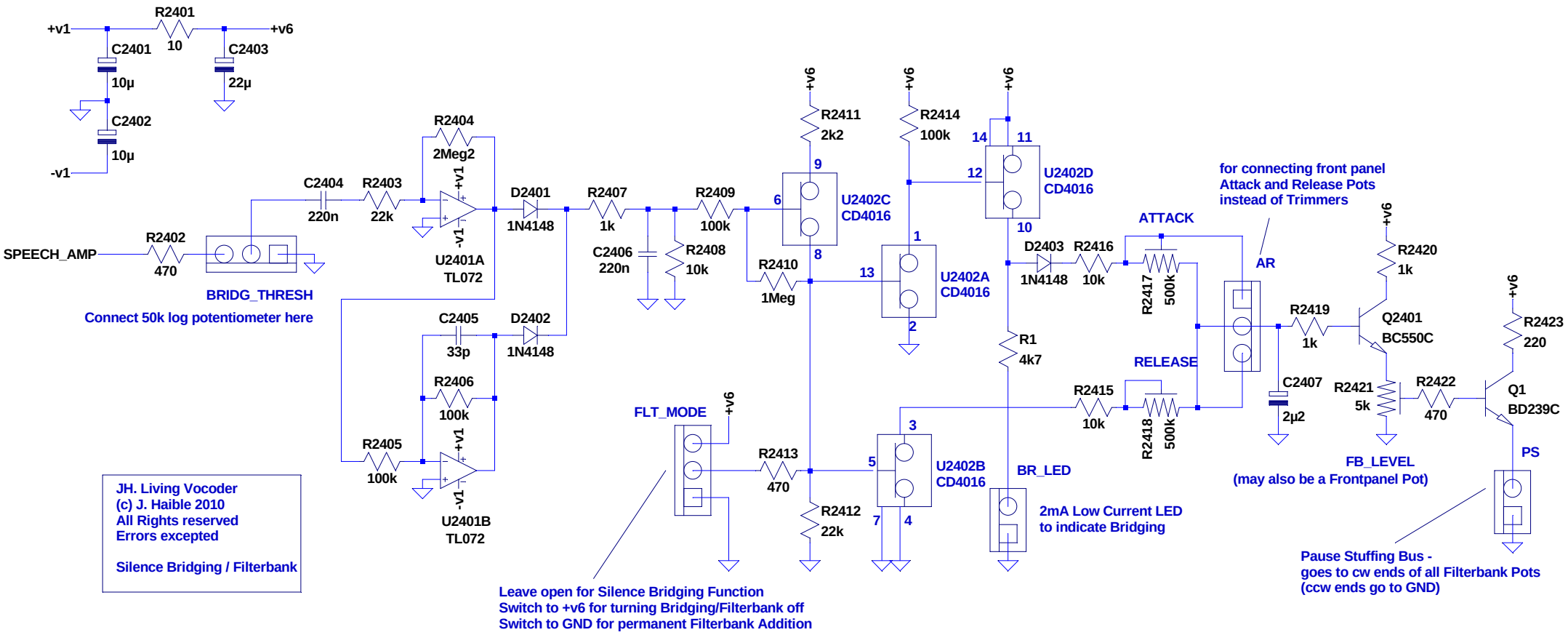

--- C:\Dokumente und Einstellungen\Haible\Eigene Dateien_daten_ltspice\voc\drawings\silence_bridging.asc ---